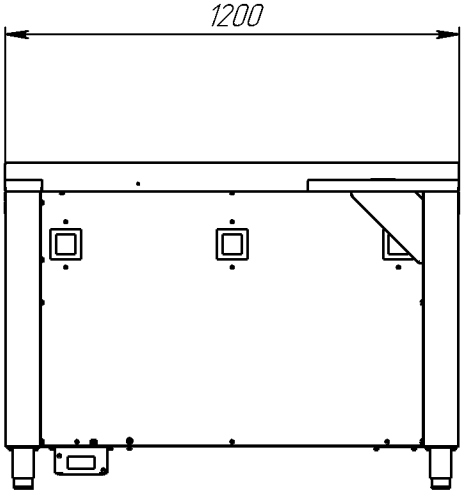

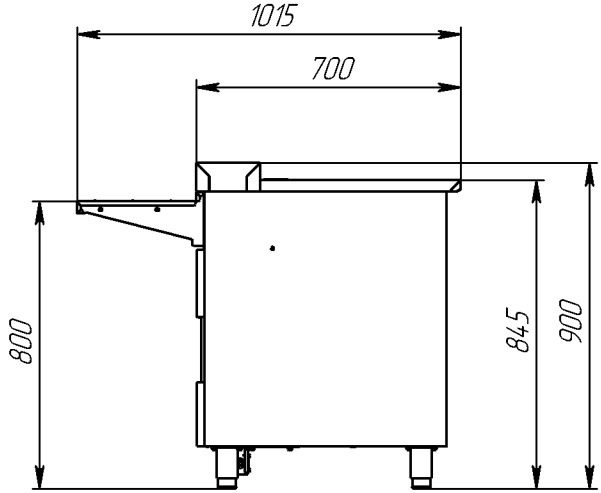

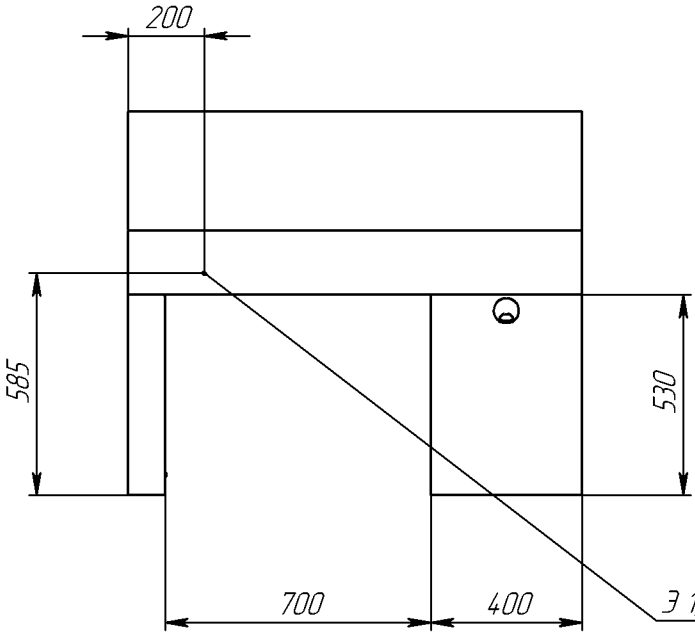

Вариант установки столика

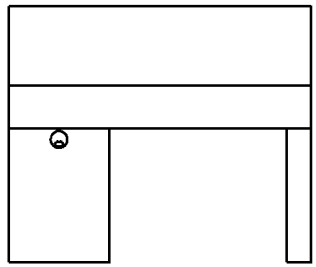

Э 1/N/PE ~220 В 50 Гц 2,2 кВт h=105