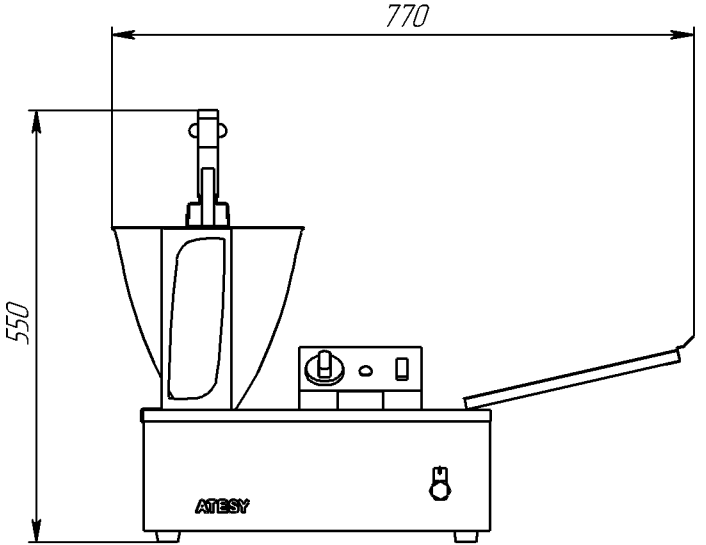
770
550
ATESY

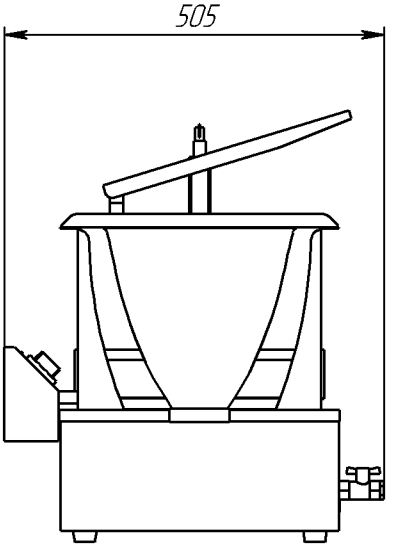
505

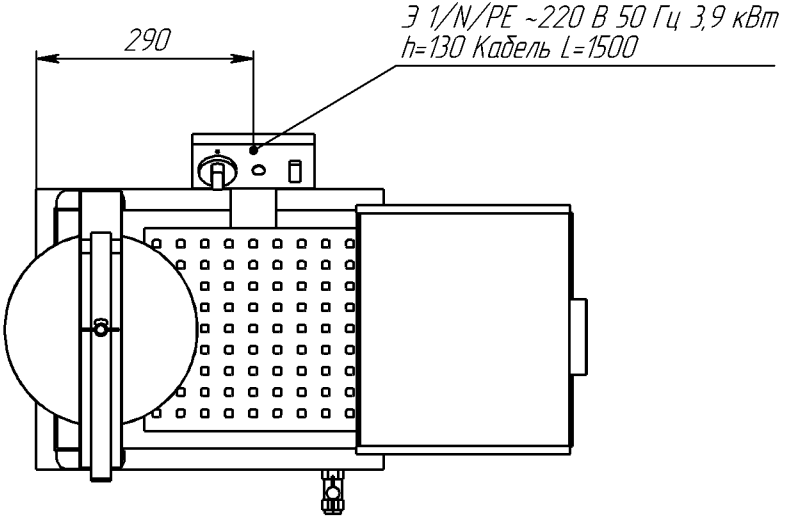
290
Э 1/N/PE ~220 В 50 Гц 3,9 кВт
h=130 Кабель L=1500