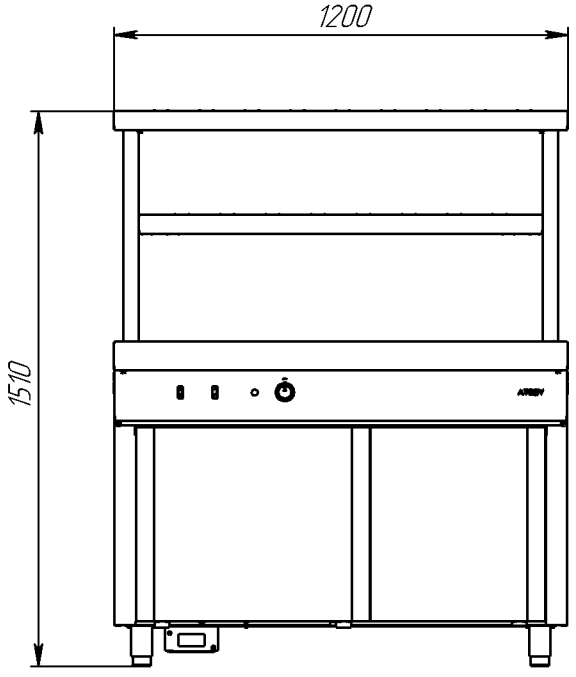
1200
1510

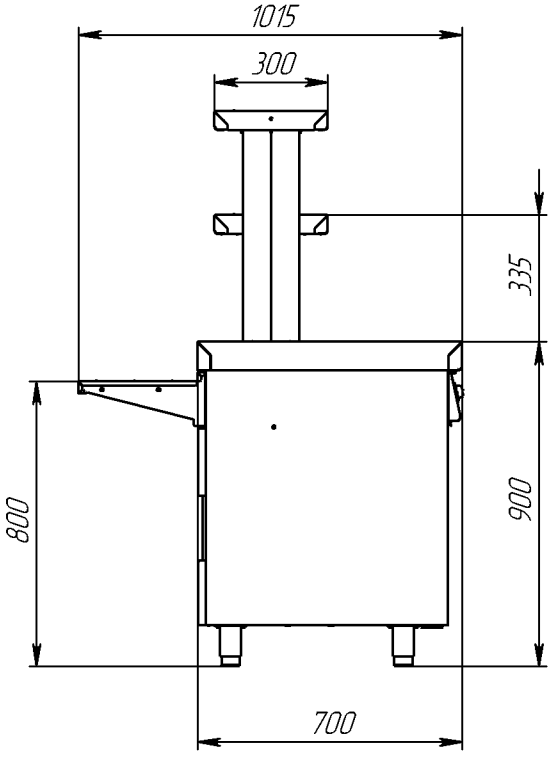
1015
300
335
800
900
700

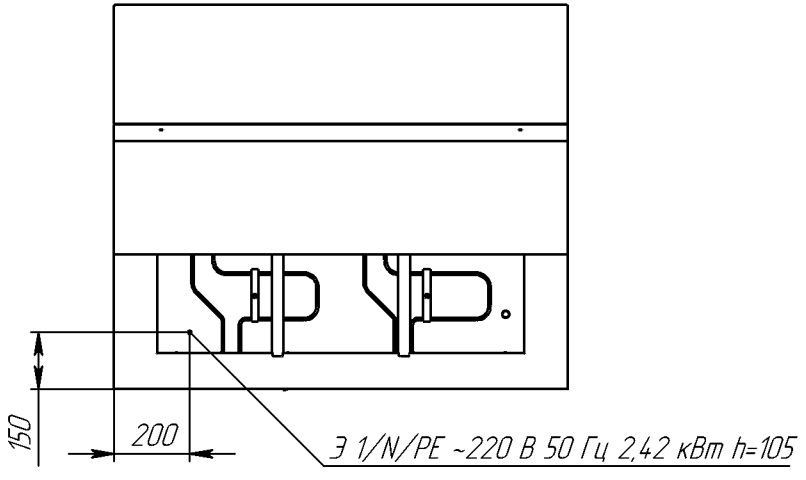
150
200
Э 1/N/PE ~220 В 50 Гц 2,42 кВт h=105