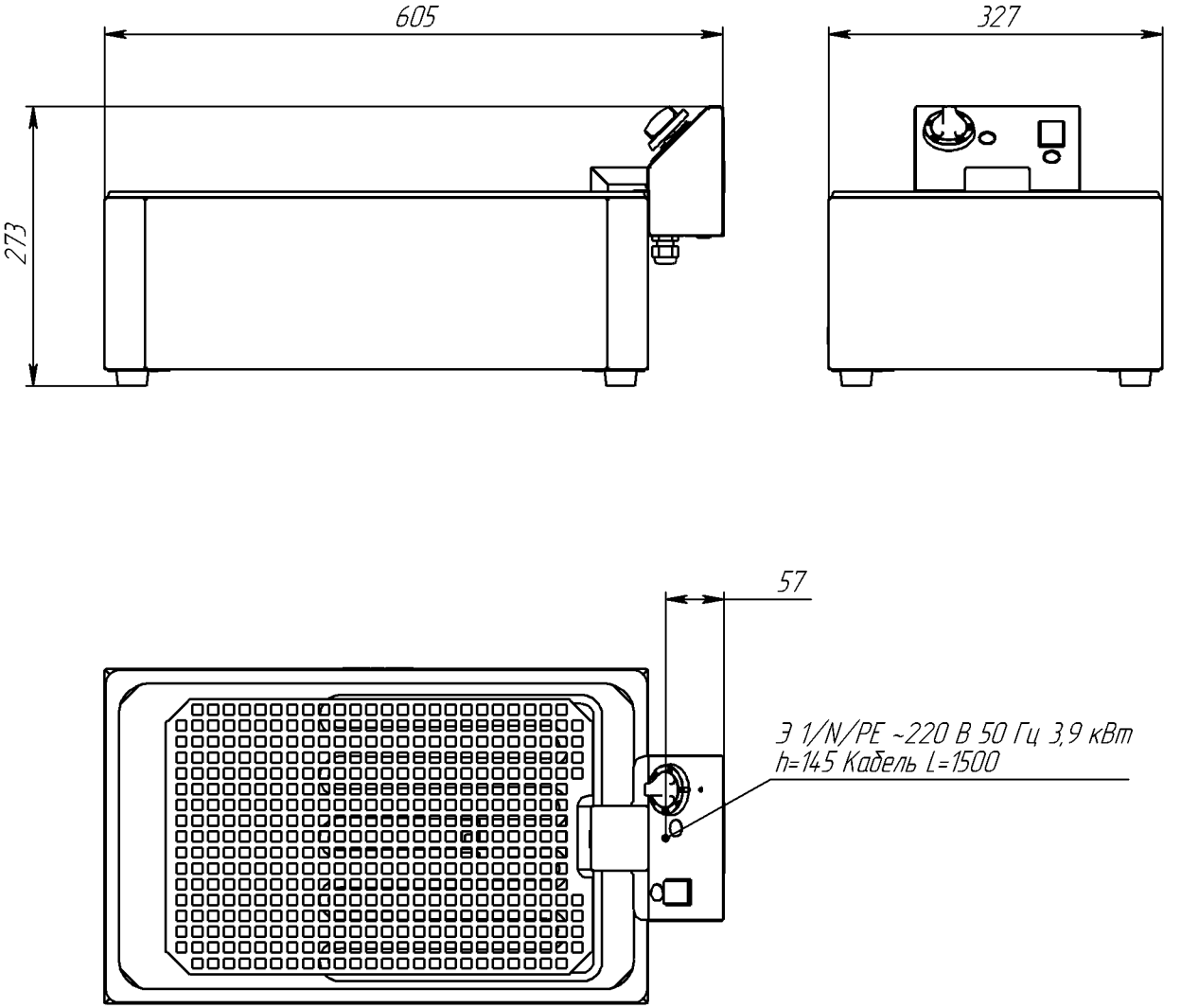
605
327
273
57
Э 1/N/PE ~220 В 50 Гц 3,9 кВт
h=145 Кабель L=1500