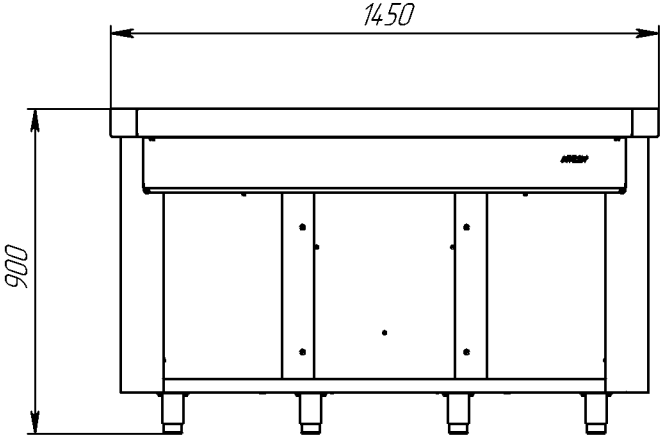
1450
900

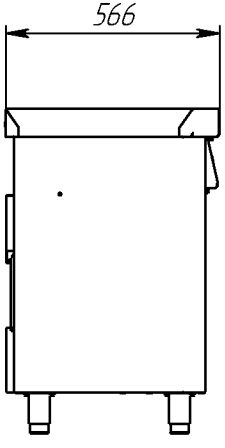
566

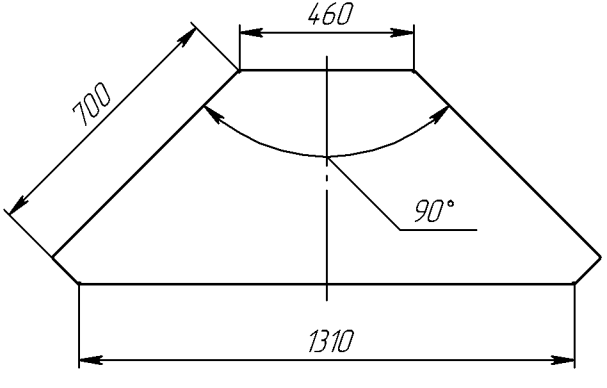
460
700
90°
1310