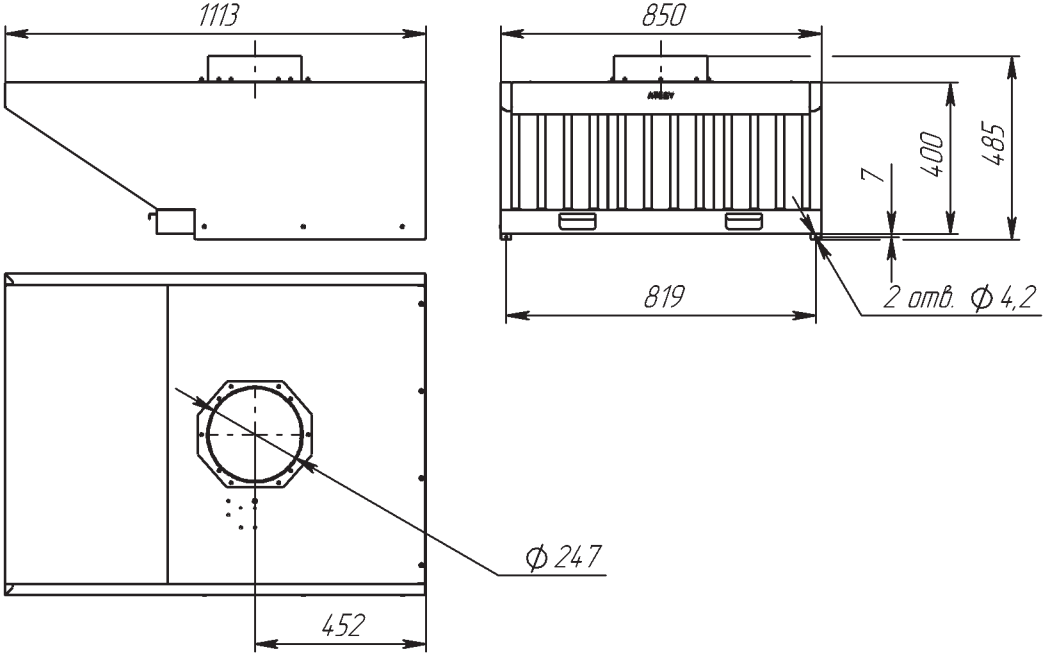
1113
850
400
485
7
819
2 отв. Ф 4,2
Ф 247
452