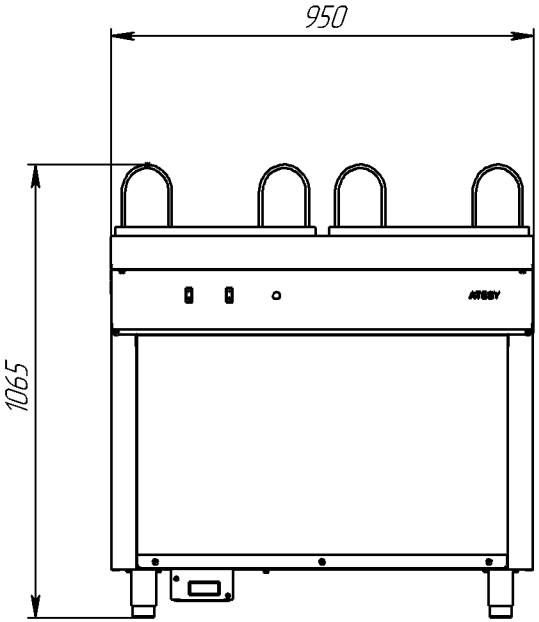
950
1065
ATESY

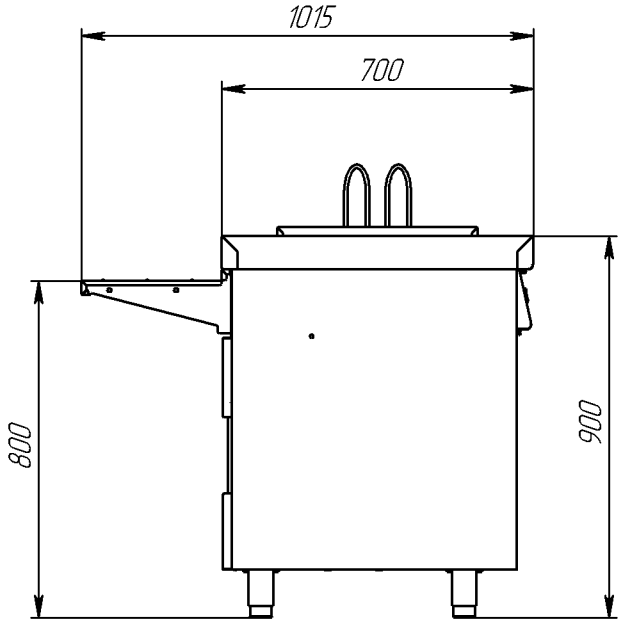
1015
700
800
900

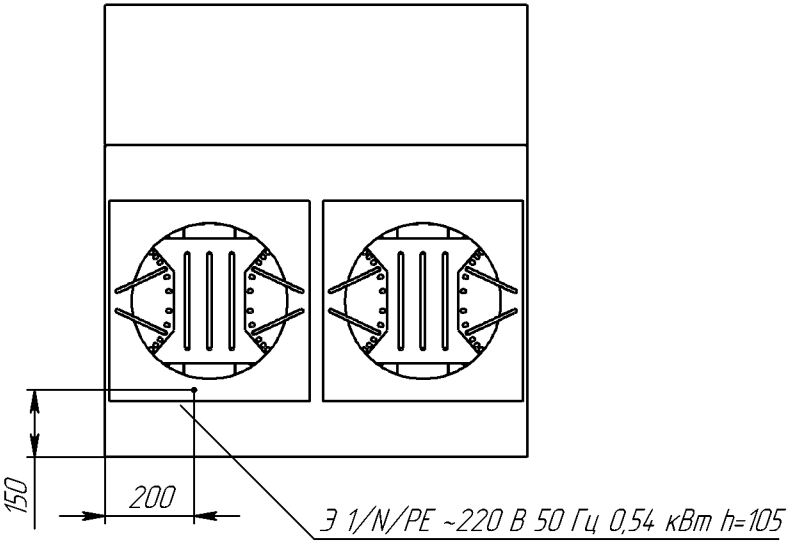
150
200
Э 1/N/PE ~220 В 50 Гц 0,54 кВт h=105