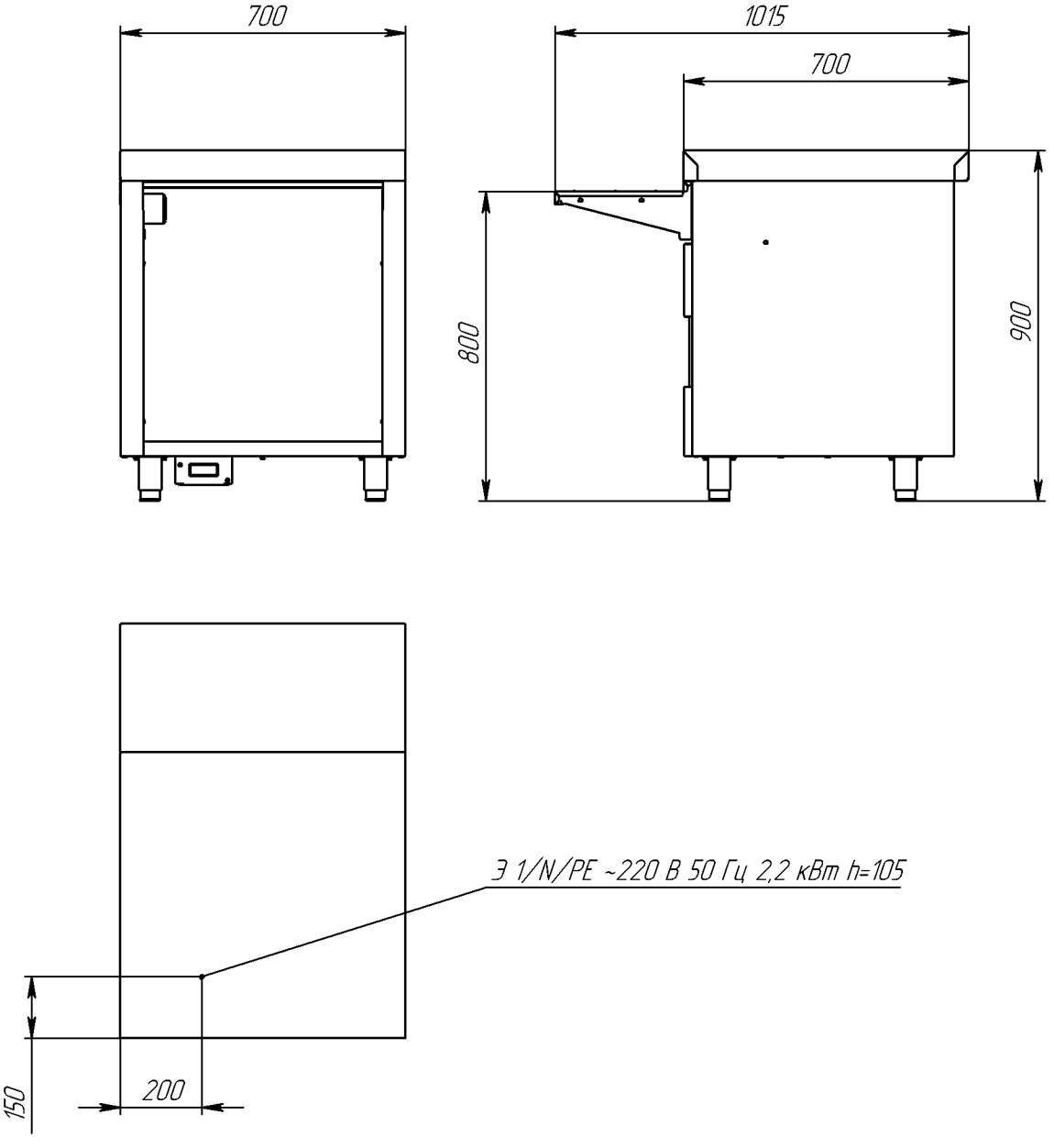
700
1015
700
800
900
Э 1/N/PE ~220 В 50 Гц 2,2 кВт h=105
150
200