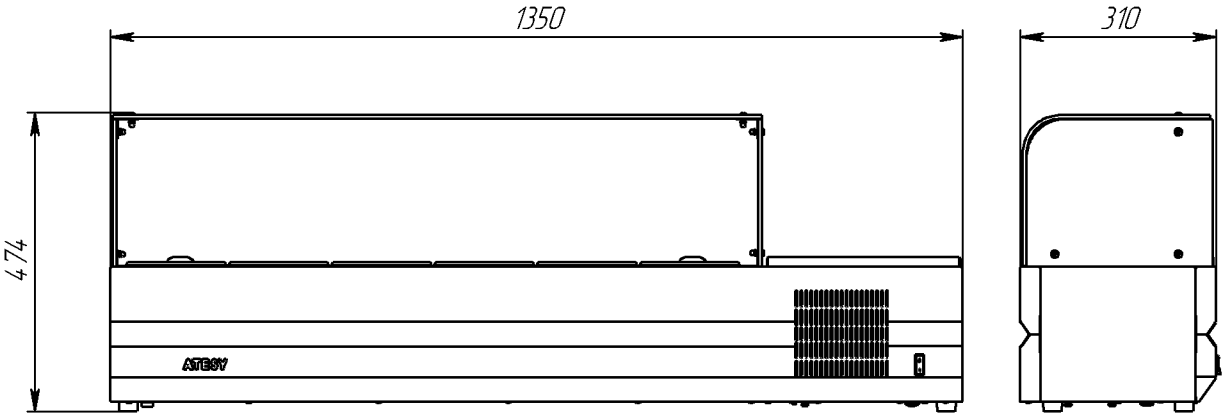
1350
310
474
ATESY

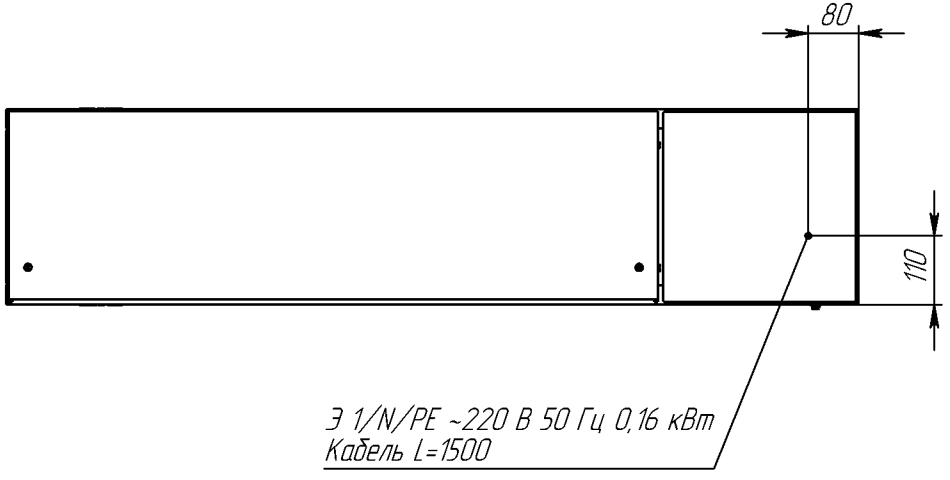
80
110
Э 1/N/PE ~220 В 50 Гц 0,16 кВт
Кабель L=1500